0792 24

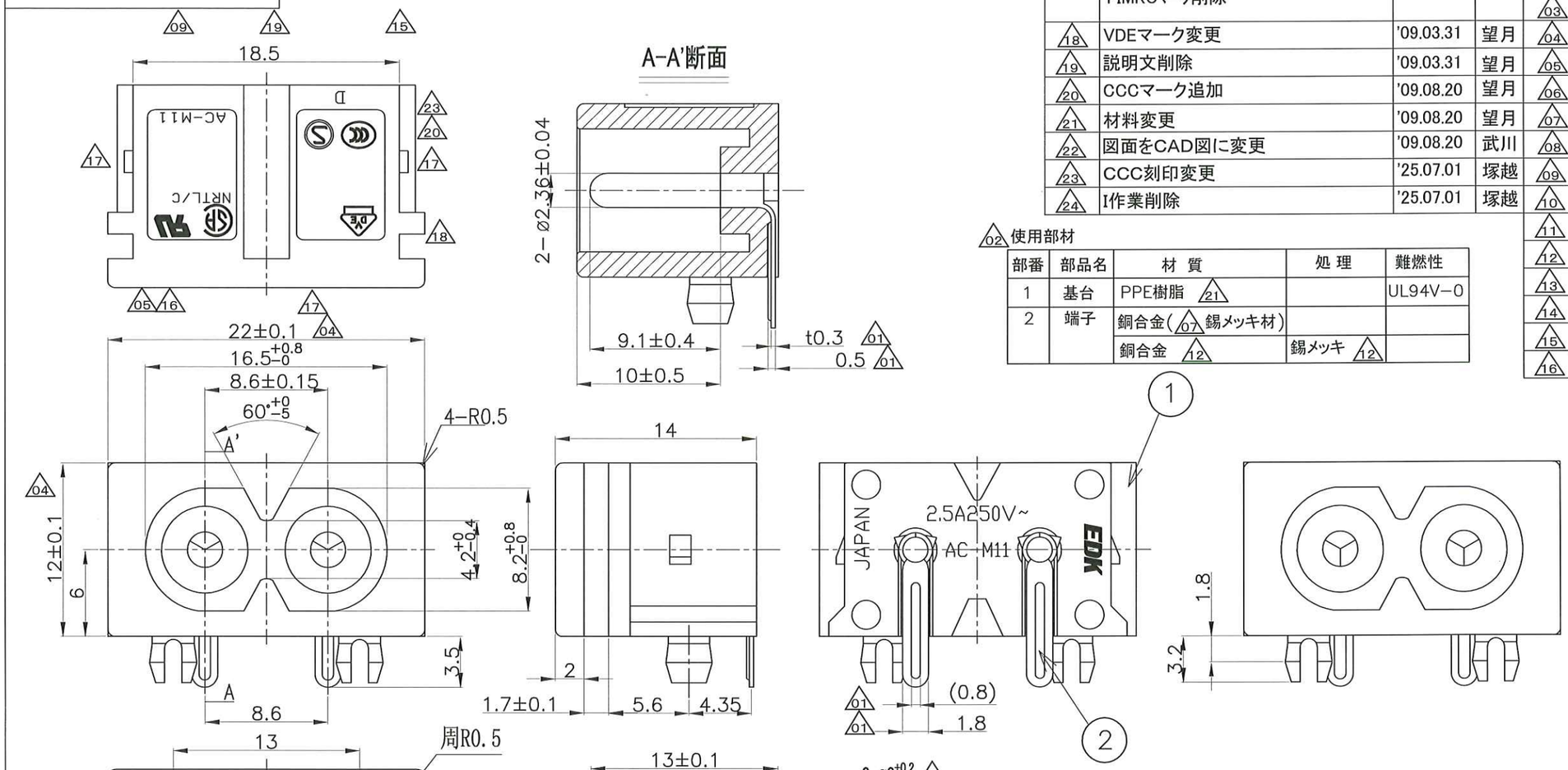


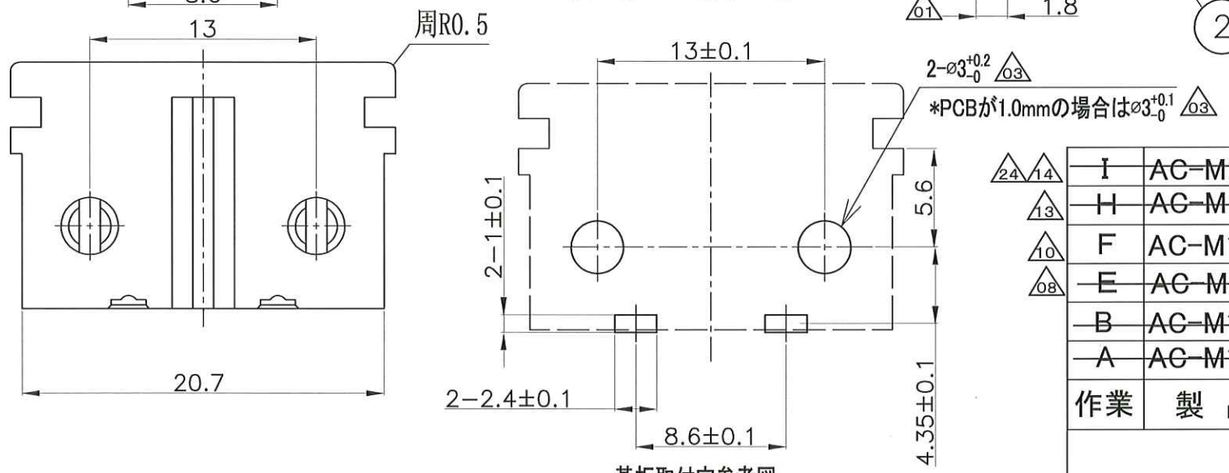


基板取付穴参考図

| 記号 | 来　歴 | 年月日 | 氏名 |
|---|---|---|---|
| 17 | SEVマーク削除　KEMAマーク削除<br>DEMKOマーク削除　NEMKOマーク削除<br>FIMKOマーク削除 | '09.02.28 | 望月 |
| 18 | VDEマーク変更 | '09.03.31 | 望月 |
| 19 | 説明文削除 | '09.03.31 | 望月 |
| 20 | CCCマーク追加 | '09.08.20 | 望月 |
| 21 | 材料変更 | '09.08.20 | 望月 |
| 22 | 図面をCAD図に変更 | '09.08.20 | 武川 |
| 23 | CCC刻印変更 | '25.07.01 | 塚越 |
| 24 | I作業削除 | '25.07.01 | 塚越 |

| 記号 | 来　歴 | 年月日 | 氏名 |
|---|---|---|---|
| 01 | 寸法追記 | '98.01.12 | 松原 |
| 02 | 使用部材欄追記 | '98.03.03 | 中村 |
| 03 | 公差変更 +0.1 −0 →+0.2 −0 , +0.05 −0 → +0.1 −0 | '98.03.28 | 中村 |
| 04 | 公差変更　±0.2→±0.1 | '98.07.09 | 長田 |
| 05 | ULマーク刻印追加 | '99.04.15 | 長田 |
| 06 | D作業追加 | '00.03.01 | 石原 |
| 07 | ﾊﾝﾀﾞﾒｯｷ→錫ﾒｯｷ(誤記訂正) | '00.08.31 | 小林 |
| 08 | E作業追加 | '01.12.03 | 小林 |
| 09 | 生産場所識別マーク追加(中国工場生産品のみC表示) | '02.11.18 | 網野 |
| 10 | F作業追加 | '03.05.03 | 小林 |
| 11 | 生産場所追加 | '03.05.03 | 小林 |
| 12 | 銅合金+錫ﾒｯｷ　を追記 | '05.12.12 | 斉藤 |
| 13 | H作業追加 | '06.07.24 | 高野 |
| 14 | I作業追加 | '06.07.24 | 高野 |
| 15 | TKS生産品D表示 | '06.12.21 | 松原 |
| 16 | ULレコグニションマーク変更 | '08.03.20 | 望月 |

02 使用部材

| 部番 | 部品名 | 材　質 | 処　理 | 難燃性 |
|---|---|---|---|---|
| 1 | 基台 | PPE樹脂 21 | | UL94V−0 |
| 2 | 端子 | 銅合金(07 錫メッキ材) | | |
| | | 銅合金 12 | 錫メッキ 12 | |

| 作業 | 製　品　名 | 組立図番 | 仕様書No. | 色 | 生産場所 | プリント基板の厚み |
|---|---|---|---|---|---|---|
| 24 14 | ~~I~~ | ~~AC-M11PA151C~~ | ~~A23-0328W~~ | ~~K-3037~~ | ~~ｱｯｼｭｸﾞﾚｰ~~ | ~~中国~~ | ~~t1.0mmから1.6mmに対応~~ |
| 13 | ~~H~~ | ~~AC-M11PA151~~ | ~~A23-0328V~~ | ~~K-3037~~ | ~~ｱｯｼｭｸﾞﾚｰ~~ | ~~日本~~ | ~~t1.0mmから1.6mmに対応~~ |
| 10 | F | AC-M11PB52C | A23-0328N | K-3037 | 黒 | 中国 | t1.0mmから1.6mmに対応 |
| 08 | ~~E~~ | ~~AC-M11PC123~~ | ~~A23-0328L~~ | ~~K-3037~~ | ~~ｸｰﾙｼﾙﾊﾞｰ~~ | ~~日本~~ | ~~t1.0mmから1.6mmに対応~~ |
| | ~~B~~ | ~~AC-M11PG84~~ | ~~A23-0328E~~ | ~~K-3037~~ | ~~灰~~ | ~~日本~~ | ~~t1.0mmから1.6mmに対応~~ |
| | ~~A~~ | ~~AC-M11PB52~~ | ~~A23-0328A~~ | ~~K-3037~~ | ~~黒~~ | ~~日本~~ | ~~t1.0mmから1.6mmに対応~~ |

11

| 第三角法 | 尺　度 | 一般許容差 | 名称 無極タイプ |
|---|---|---|---|
| | 3/1 | ±0.3 | M11インレット　外形図 |

| 設計 | 製図 | 検図 | 承認 | 記号　部門コード | 整理番号 |
|---|---|---|---|---|---|
| 97.08.05 松原 | 97.08.05 松原 | エコー電子 25.7.01 塚越 | エコー電子 25.7.01 塚越 | R 23 | 0792 24 |

エコー電子株式会社