0904 05

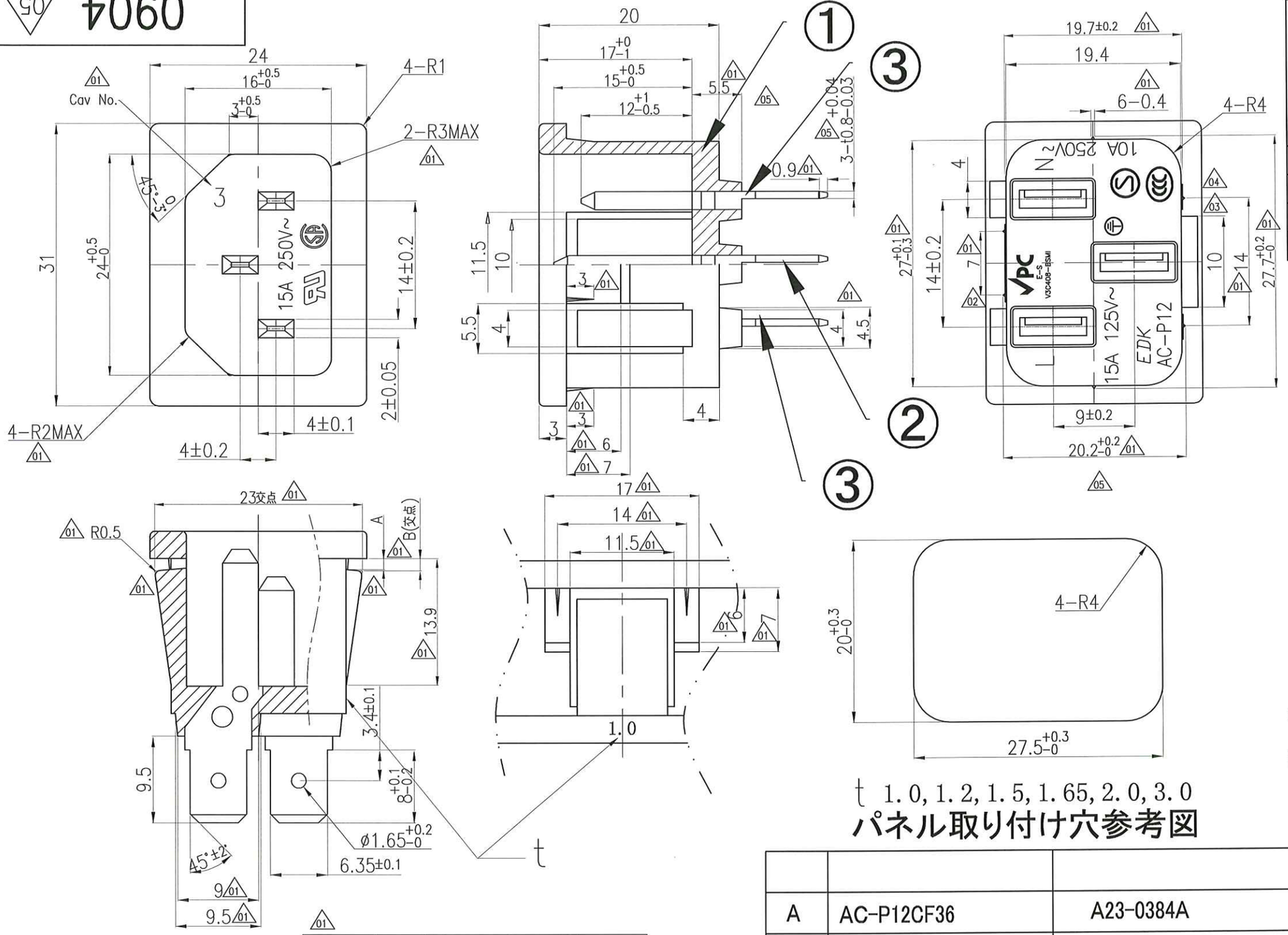

t 1.0, 1.2, 1.5, 1.65, 2.0, 3.0

パネル取り付け穴参考図

t	寸法A	寸法B
1.0	1.25±0.05	1.40±0.05
1.2	1.45±0.05	1.60±0.05
1.5	1.75±0.05	1.90±0.05
1.65	1.90±0.05	2.05±0.05
2.0	2.30±0.05	2.45±0.05
3.0	3.30±0.05	3.45±0.05

記号	来　歴	年月日	氏名
01	TKS図面9版に合わせEDK図面修正 寸法追記：5.5/0.9/3/6/7/13.9/9/9.5 17/14/11.5/6/7/20.2+0.2−0/6−0.4 23交点/A/B(交点)/R0.5 刻印追記：Cav.No MAX追記：4−R2/4−R3 公差変更：19.7+0.1−0.3→19.7±0.2 ﾋﾝｼﾞ部形状変更、A,B 板厚寸法追加	'15.11.30	塚越
02	台湾認証追加	'18.06.26	塚越
03	アース刻印変更	'18.12.01	塚越
04	CCC刻印変更	'25.07.01	塚越
05	図面見直し　寸法公差誤記訂正	'25.08.07	武川

＊パネル板厚は製品名の末尾に記載ください

例)AC−P12CF36−1.0

A	AC-P12CF36	A23-0384A	K-3071	黒	
作業	製 品 名	組立図番	仕様書 No,	色	備 考

第三角法	尺 度	一般許容差	名称 インレット AC-P12 ファストンタイプ 外形図
	2/1	±0.3	

設計	製図	検図	承認	記号	部門コード	整理番号
'08.11.25 松原	'08.11.25 松原	エコー電子 25.8.07 塚越	エコー電子 25.8.07 塚越	R	23	0904 05

エコー電子株式会社