0782 17

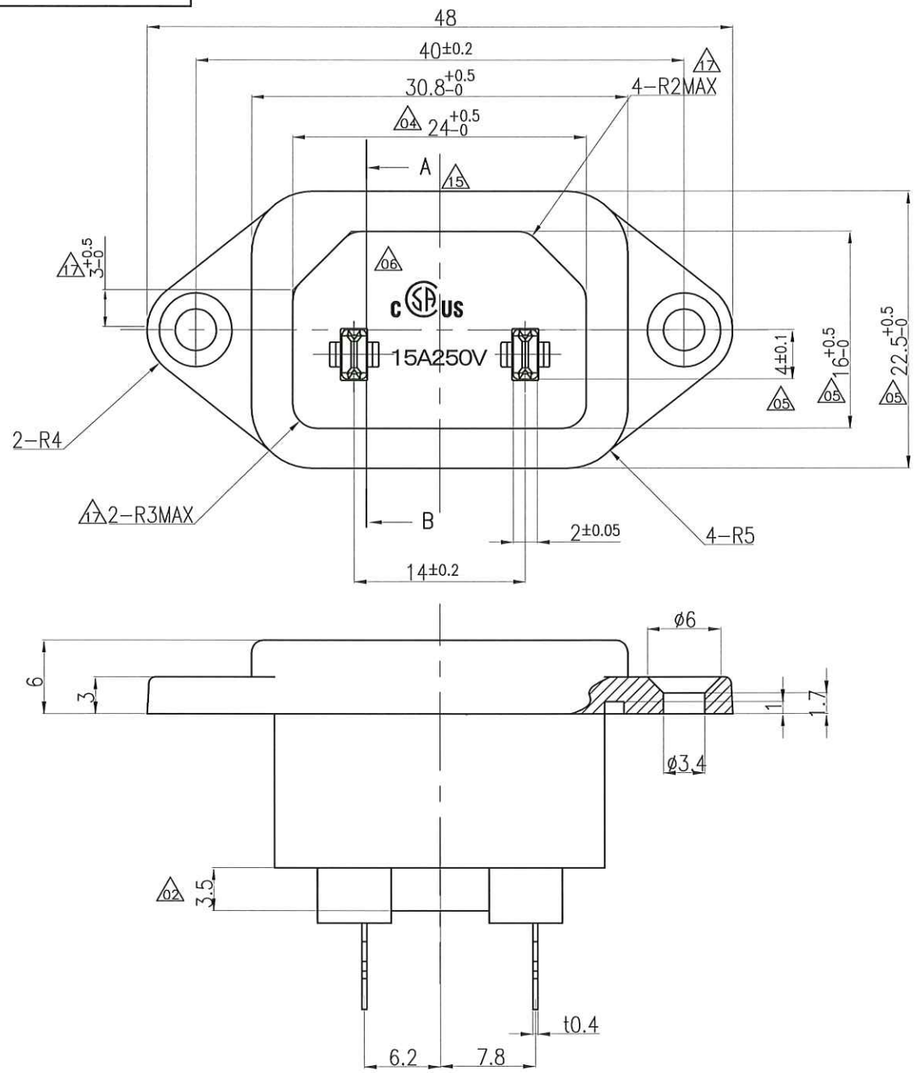

A−B断面図

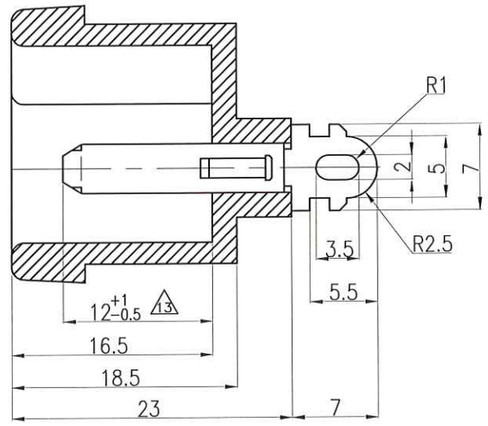

取付穴参考図

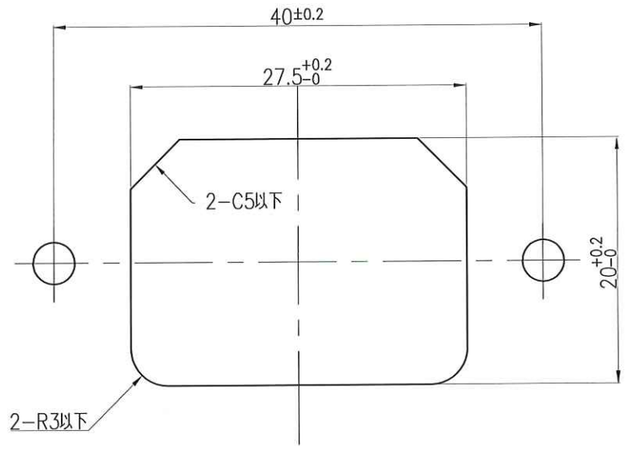

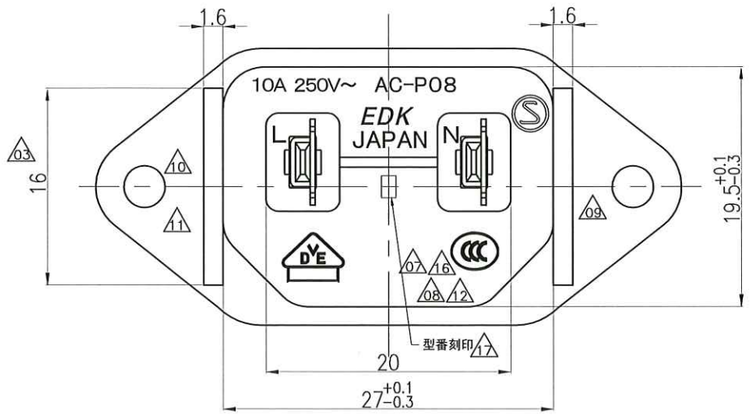

記号	来　歴	年月日	氏名
01	図面書き直し、及び刻印追加	2000.05.25	斉藤
02	倒れ防止リブ追加	2001.10.13	松原
03	そり対策追加	2001.10.13	松原
04	変更　24.25→24	2006.03.28	斉藤
05	追記	2006.03.28	斉藤
06	ULレコグニションマーク変更	2008.03.20	望月
07	KEMAマーク削除	2009.02.28	望月
08	DEMKOマーク削除	2009.02.28	望月
09	NEMKOマーク削除	2009.02.28	望月
10	FIMKOマーク削除	2009.02.28	望月
11	SEVマーク削除	2009.02.28	望月
12	CCCマーク追加	2009.08.20	望月
13	公差誤記訂正	2011.08.23	川口
14	旧図書き換え	2016.12.13	武川
15	UL刻印削除、CSA→CSA/CUSに切り換え	2021.05.13	塚越
16	CCC刻印変更	2025.07.01	塚越
17	図面見直し　寸法公差誤記訂正	2025.08.07	武川

作業	製品名	組立図番	仕様書No.	色	備考
A	AC-P08CN27	A23−0322A	K−3035	黒	

第三角法	尺度	一般許容差	名称
	2/1	±0.5	AC−P08（ハンダ端子）2Pインレット 外形図

設計	製図	検図	承認	記号	部門コード	整理番号
'97.03.01 福田	'16.12.13 武川	エコー電子 25.8.07 塚越	エコー電子 25.8.07 塚越	R	23	0782 17

エコー電子株式会社