0817 20

記号	来　歴	年月日	氏名
01	寸法追記	'98.01.12	松原
02	使用部材欄追記	'98.03.03	中村
03	UL規格取得の為、刻印追加	'98.12.09	山本
04	B作業追加	'02.01.07	小林
05	刻印追加	'03.01.23	小林
06	裏フタ　色変更　　7A125V～削除	'03.01.23	小林
07	ﾊﾝﾀﾞﾒｯｷ→錫ﾒｯｷ(誤記訂正)	'03.01.25	小林
08	生産場所識別ﾏｰｸ追加(中国工場生産品のみC表示)	'03.02.19	小林
09	生産場所追加	'03.04.03	小林
10	C作業追加	'03.04.03	小林
11	銅合金+錫ﾒｯｷ　追記	'05.12.20	斉藤
12	TKS生産品はD表示	'06.12.25	松原
13	ULレコグニションマーク変更	'08.03.20	望月
14	SEVﾏｰｸ削除　KEMAﾏｰｸ削除 DEMKOﾏｰｸ削除　NEMKOﾏｰｸ削除 FIMKOﾏｰｸ削除	'09.02.28	望月
15	VDEマーク変更	'09.02.28	望月
16	材料変更	'09.08.20	望月
17	CCCマーク追加	'09.09.04	望月
18	図面をCAD図に変更	'09.09.04	武川
19	UL刻印削除、CSA NRTL/C→CSA/CUSに切り換え	'21.05.13	塚越
20	CCC刻印変更	'25.07.01	塚越

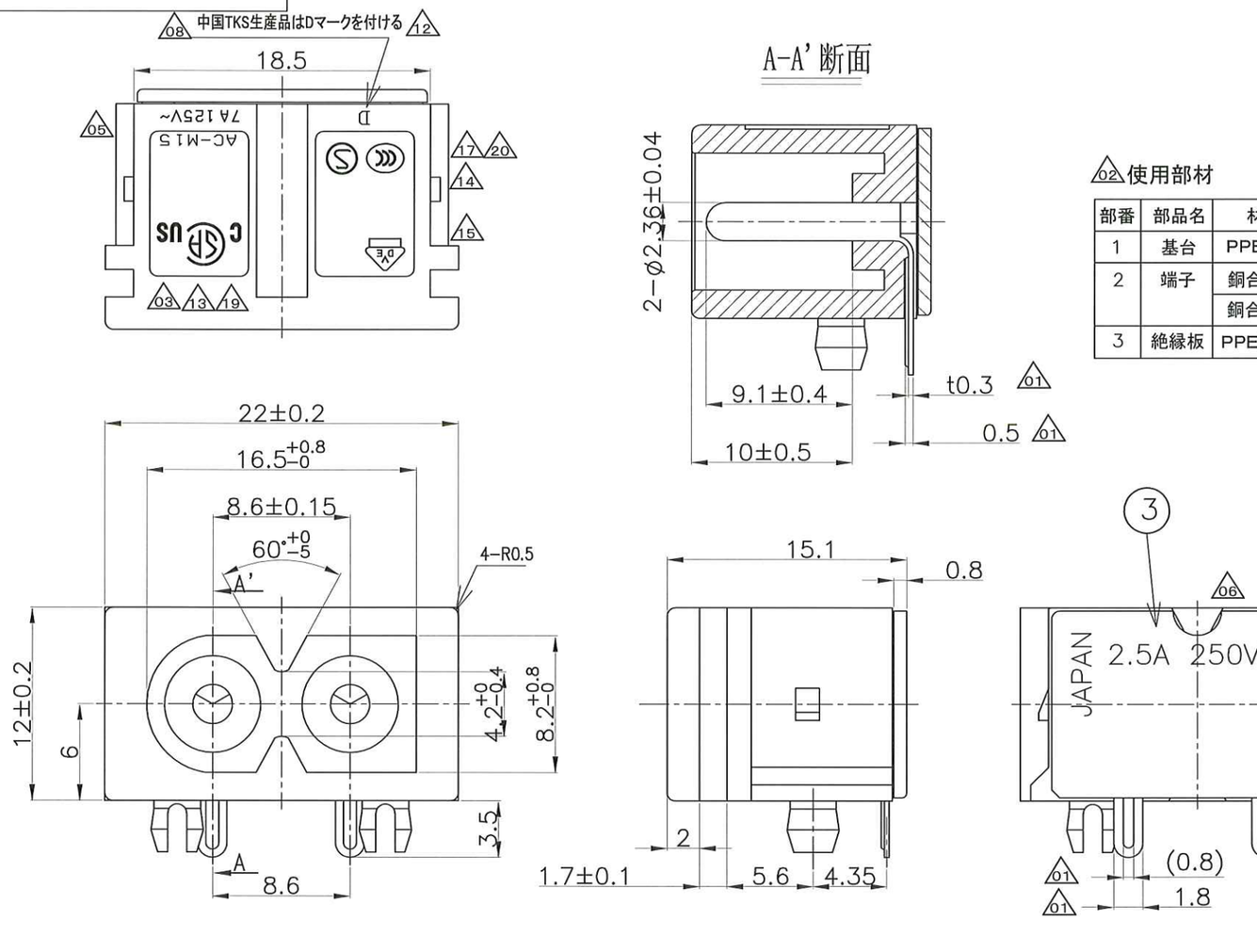

02 使用部材

部番	部品名	材　質	処　理	難燃性
1	基台	PPE樹脂 16		UL94V-0
2	端子	銅合金(錫メッキ材)	07	
		銅合金 11	錫メッキ 11	
3	絶縁板	PPE樹脂 16		UL94V-0

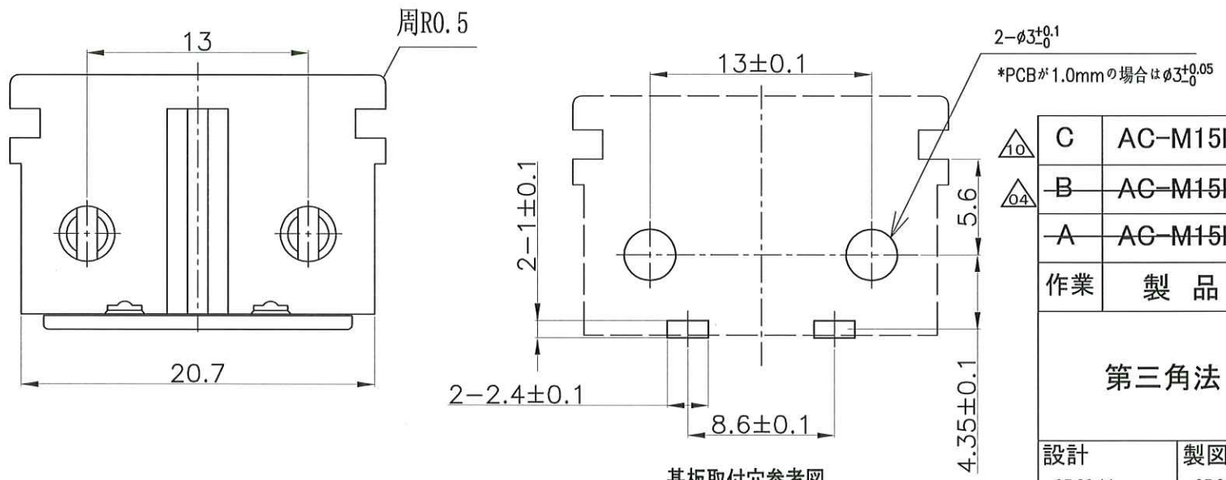

基板取付穴参考図

					06	09	
10 C	AC-M15PB78C	A23-0332K	K-3041	黒	黒	中国	t=1.0mmから1.6mmに対応
04 ~~B~~	~~AC-M15PC126~~	~~A23-0332G~~	~~K-3041~~	~~ｸｰﾙｼﾙﾊﾞｰ~~	~~黒~~	~~日本~~	~~t=1.0mmから1.6mmに対応~~
~~A~~	~~AC-M15PB78~~	~~A23-0332C~~	~~K-3041~~	~~黒~~	~~黒~~	~~日本~~	~~t=1.0mmから1.6mmに対応~~
作業	製　品　名	組立図番	仕様書No.	ﾎﾞﾃﾞｨ色	裏ﾌﾀ色	生産場所	ﾌﾟﾘﾝﾄ基板の厚み

第三角法	尺　度	一般許容差	名称 有極タイプ		
	3/1	±0.3	M15インレット　ﾌﾀ付　外形図		
設計 97.09.11 松原	製図 97.09.11 松原	検図 エコー電子 25.7.01 塚越	承認 エコー電子 25.7.01 塚越	記号 部門コード R 23	整理番号 0817 20

エコー電子株式会社