0919 04

記号	来　歴	年月日	氏名
01	旧図書き換え	2011.01.31	武川
02	UL刻印削除、CSA→CSA/CUSに切り換え	2021.05.13	塚越
03	CCC刻印変更	2025.07.01	塚越
04	図面見直し 寸法公差誤記訂正	2025.08.20	武川

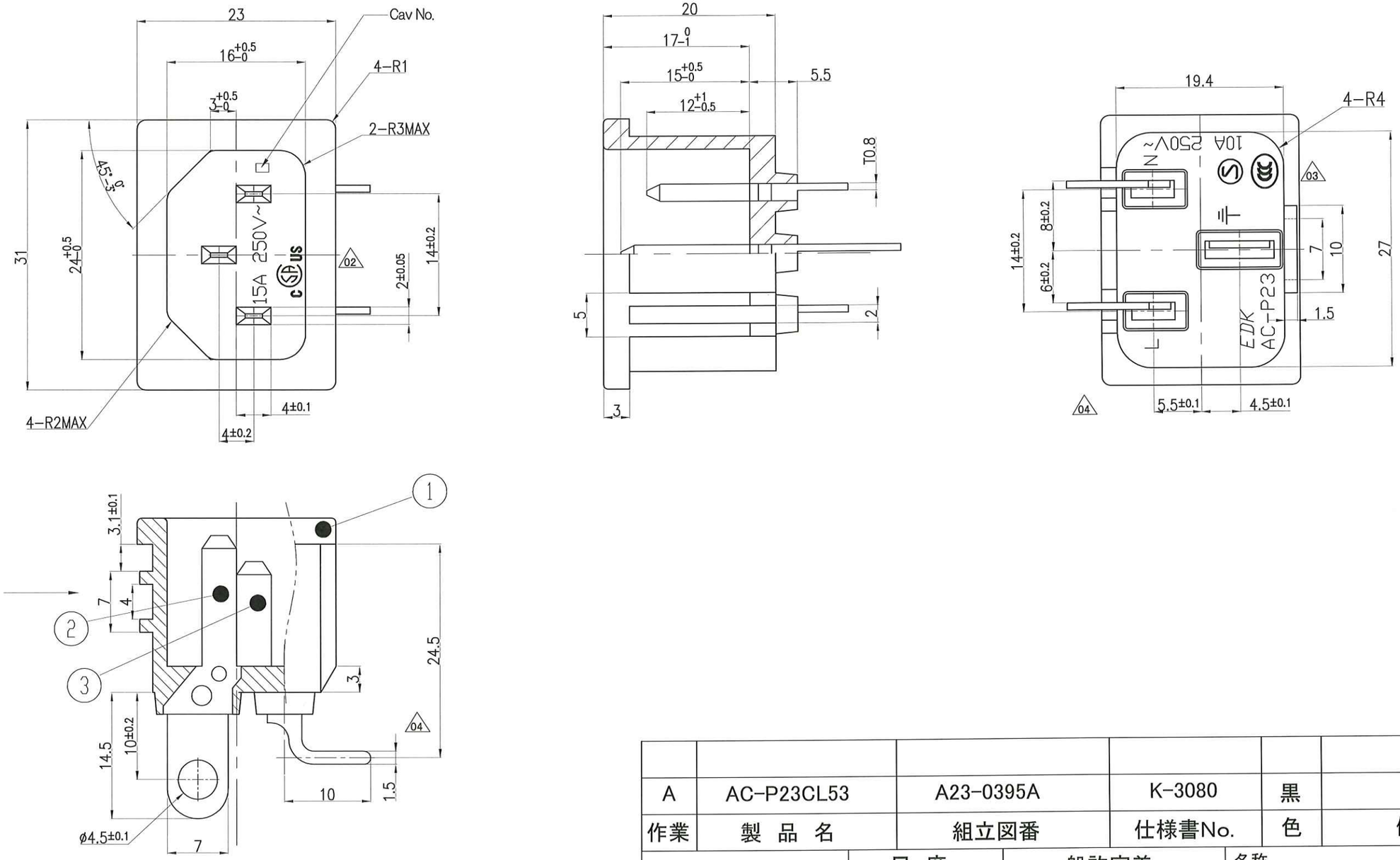

A	AC−P23CL53	A23−0395A	K−3080	黒	
作業	製　品　名	組立図番	仕様書No.	色	備　考

第三角法	尺　度	一般許容差	名称 インレット AC−P23 外形図
	2/1	±0.3, ±1°	

設計	製図	検図	承認	記号 部門コード	整理番号
'09.03.30 松原	'11.01.31 武川	エコー電子 25.8.20 塚越	エコー電子 25.8.20 塚越	R 23	0919 04

エコー電子株式会社