記号	来　歴	年月日	氏名
01	公差訂正	'10.07.26	川口
02	アース刻印変更	'18.12.01	塚越
03	UL刻印削除、CSA→CSA/CUSに切り換え	'21.05.13	塚越
04	CCC刻印変更	'25.07.01	塚越

整理番号 0931 04

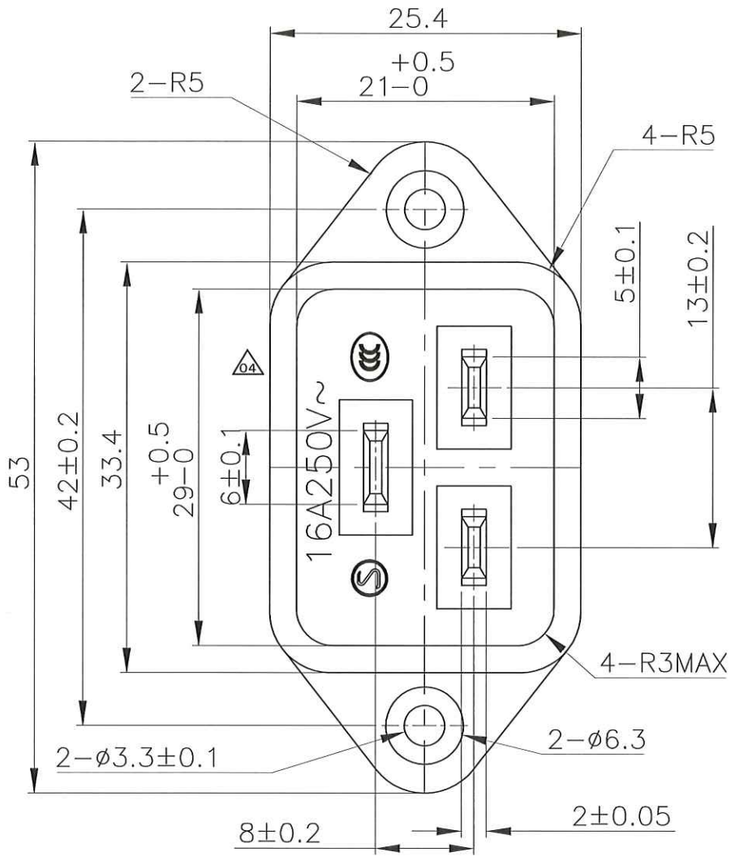

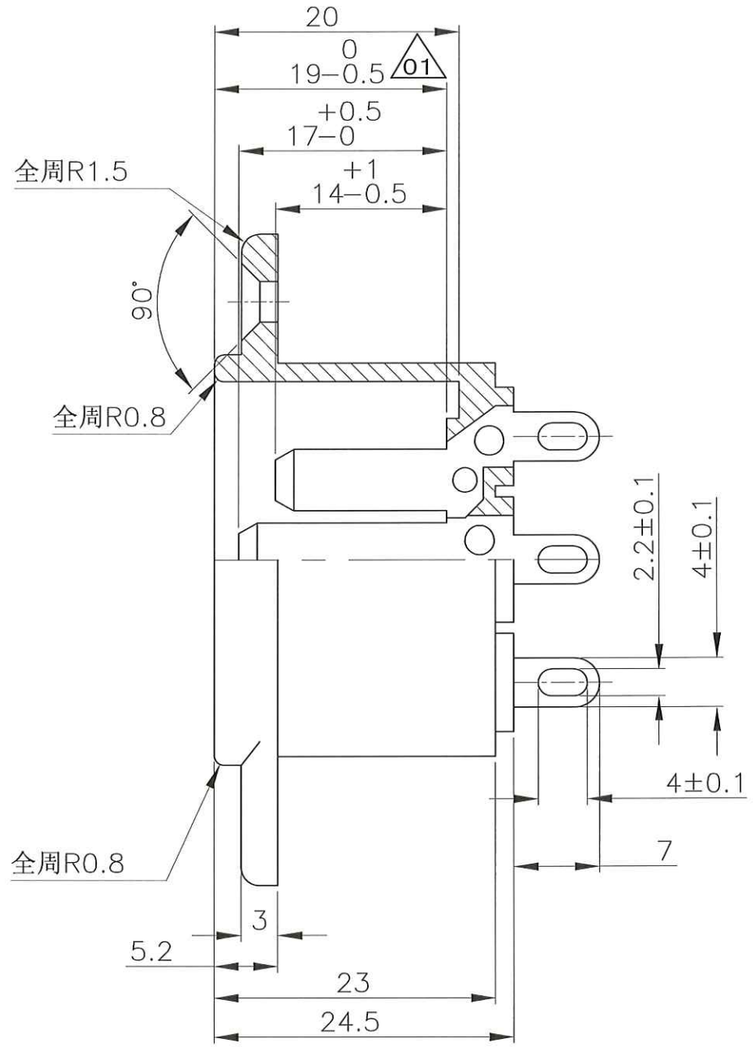

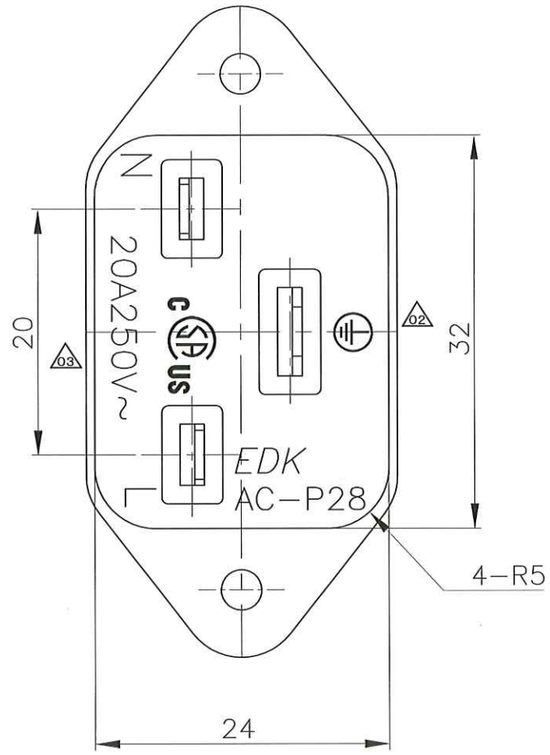

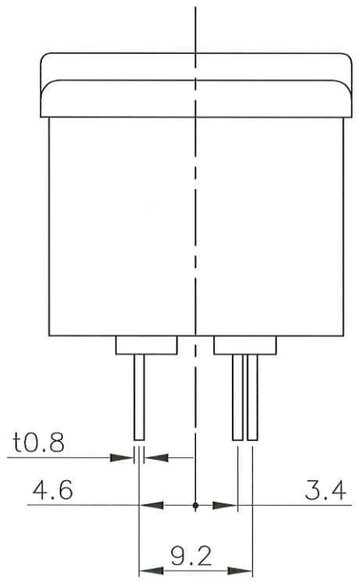

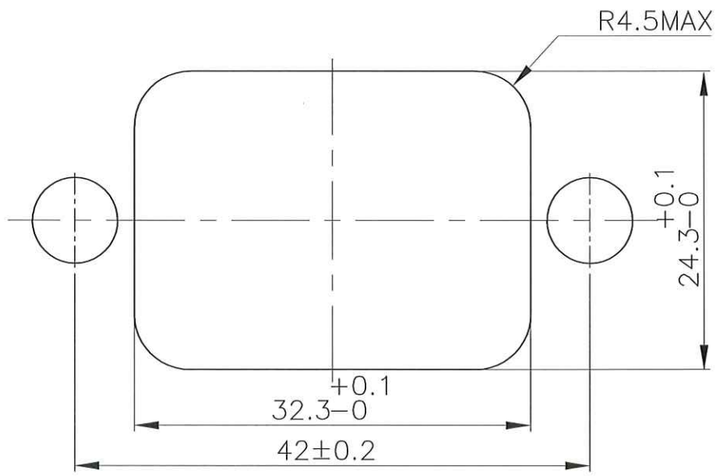

取付穴参考図

A	AC-P28CS62	A23-0402A	K-3090	黒	
作業	製　品　名	組立図番	仕様書No.	色	備　考

第三角法	尺　度	一般許容差	名称 インレット AC−P28 外形図
	2/1	±0.3	

設計	製図	検図	承認	記号	部門コード	整理番号
'09.12.14 林依俤	'09.12.14 林依俤	エコー電子 25.7.01 塚越	エコー電子 25.7.01 塚越	R	23	0931 04

エコー電子株式会社