記号	来　歴	年月日	氏名
07	図面見直し　寸法公差誤記訂正	2025.08.20	武川

記号	来　歴	年月日	氏名
01	刻印指示変更	2012.03.27	川口
02	CCC刻印削除	2012.03.28	川口
03	寸法追加 9 EDK刻印位置変更 基台穴寸法変更、基台穴追加	2012.09.24	川口
04	UL定格10A→6.3A、CSA刻印位置変更	2013.01.15	渡辺
05	品名刻印、アース刻印変更	2018.12.01	塚越
06	UL刻印削除、CSA→CSA/CUSに切り換え	2021.05.13	塚越

整理番号 0932 07

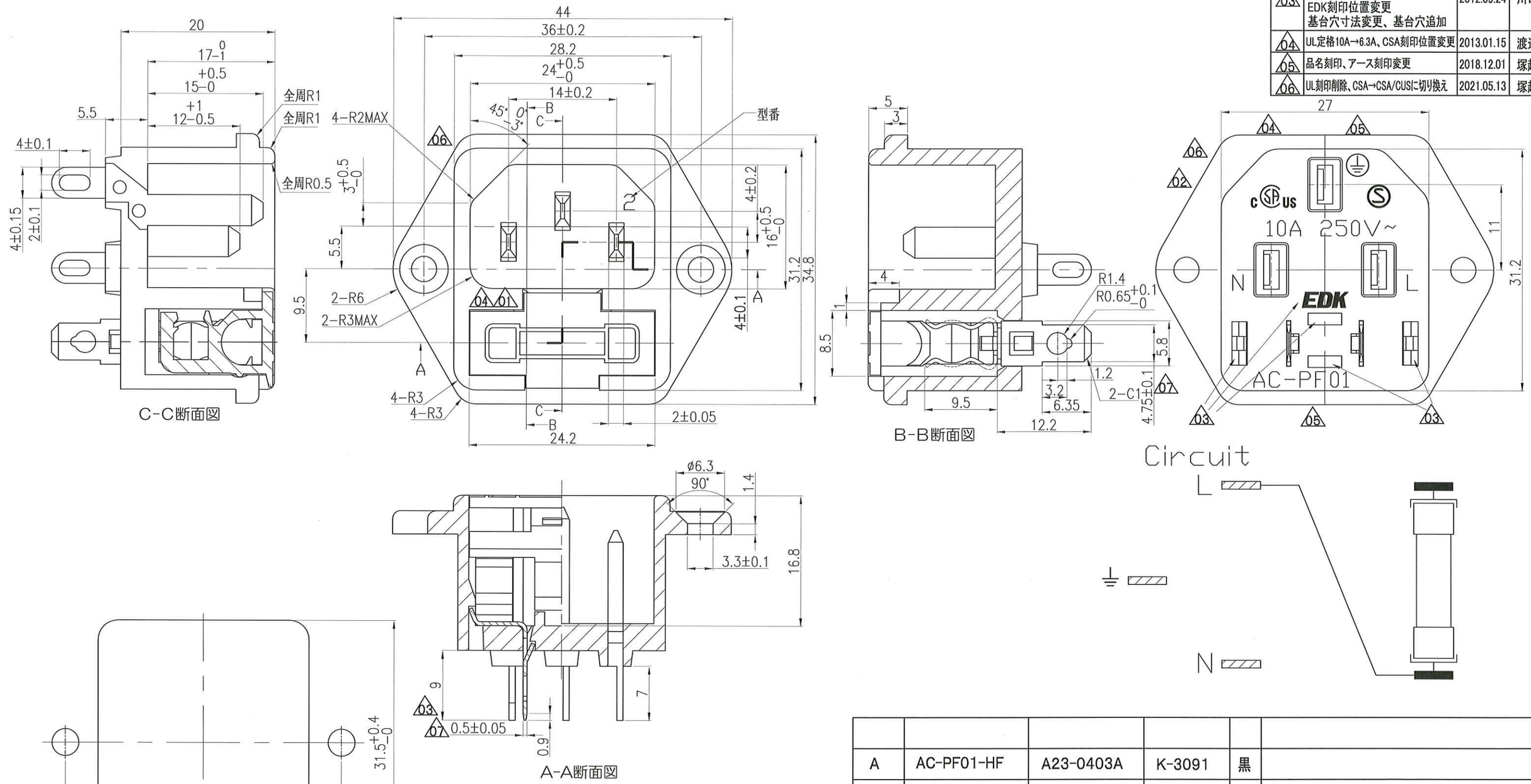

A	AC-PF01-HF	A23-0403A	K-3091	黒	
作業	製 品 名	組立図番	仕様書No.	色	備 考

第三角法	尺 度	一般許容差	名称	インレット AC－PF01-HF 外形図
	2/1	±0.3,±1°		

設計	製図	検図	承認	記号	部門コード	整理番号
'10.03.22 林依俤	'10.03.22 林依俤	エコー電子 25.8.20 塚越	エコー電子 25.8.20 塚越	R	23	0932 07

エコー電子株式会社